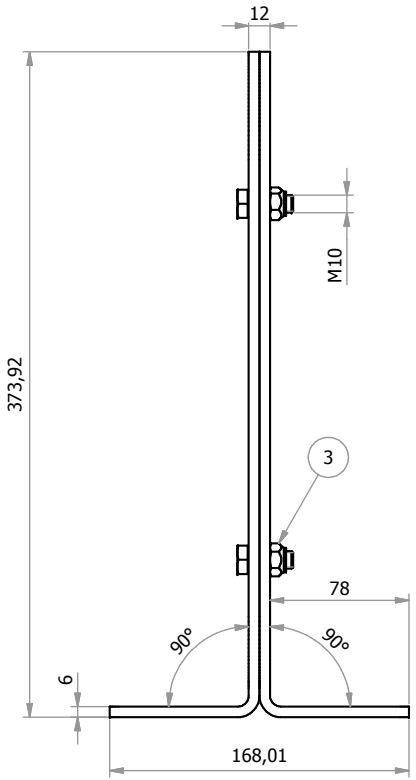

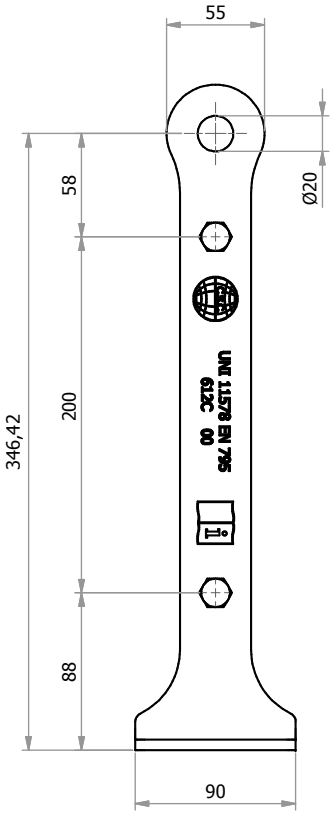

Rappresentazione della marcatura
Scala 1:2

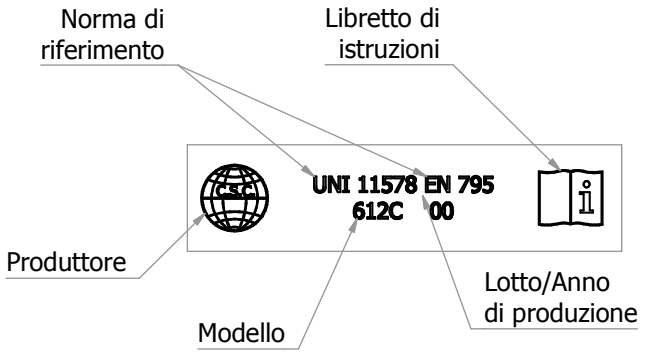

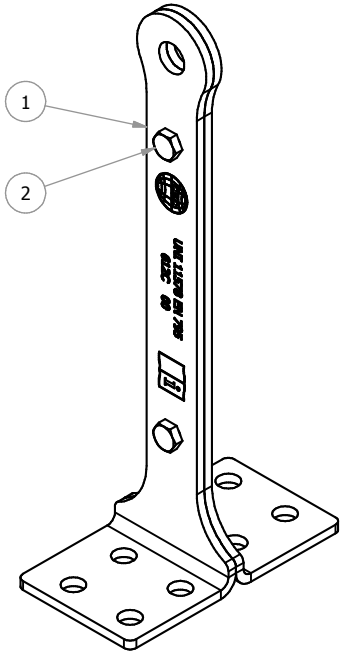

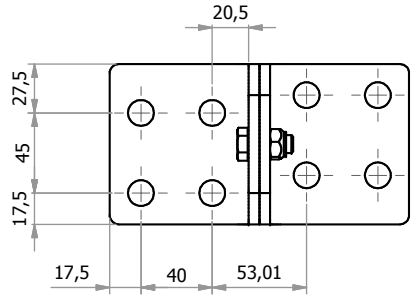

n°8 Fori non quotati Ø14.5

N°	Data	Modifica	Richiesto da	Eseg. da

C.S.C. s.r.l.
ATTREZZATURE PER LA SICUREZZA
Via Europa, 1 - 42015 Correggio (Reggio Emilia) Italia
Tel. +39 0522 732009 - Fax. +39 0522 732059
www.cscedilizia.com

Cliente:	N° Commessa	N° Sezione
	Sostituisce il:	Sostituito dal:

Dimensioni lineari non tollerate seguire tolleranze generali UNI-ISO 2768 - v
Dimensioni lineari di smussi e raccordi non tollerate seguire tolleranze generali UNI-ISO 2768 - v
Dimensioni angolari non tollerate seguire tolleranze generali UNI-ISO 2768 - v

Scala: 1:3	Note:			
Disegnato da: H.D.	Materiale: AISI 304	Trattamento:	Peso kg. 2,17 kg	n° Pezzi:
Data: 18/02/13	Descrizione: Palo estremità piano H 40 cm inox		Codice: 612C	
Verificato da: E.B.				

Proprieta' riservata - Riproduzione Vietata - La ditta tutela i propri diritti a termine di Legge

N°	CODICE	DESCRIZIONE	MATERIALE	Q.TÀ
3	DA10BC	DADO AUTOBLOCCANTE BASSO M10 UNI 7474	Inox	2
2	VTE1025C	VITE TESTA ESAGONALE M10x25 UNI 5739	Inox	2
1	612-1CM	Piastra per palo d'estremità light piegata a 90° inox	AISI 304	2