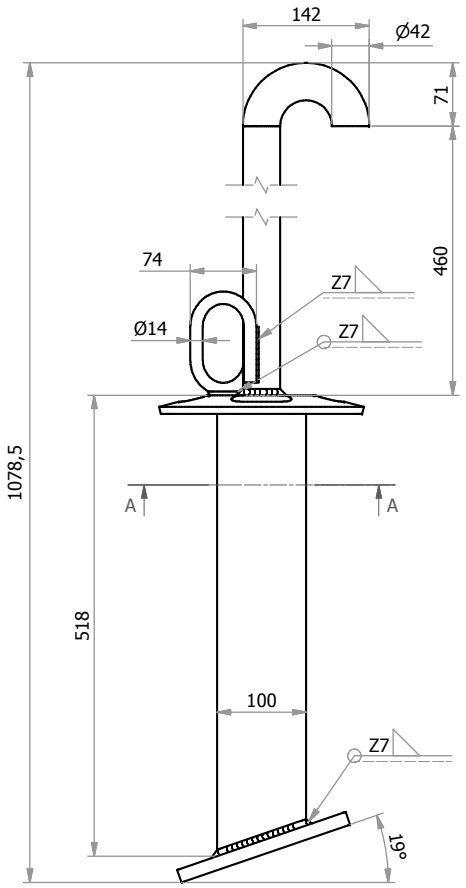

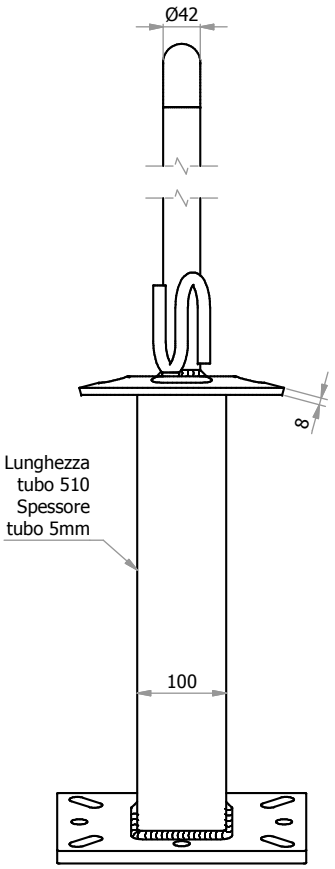

Rappresentazione della marcatura
Scala 1:3

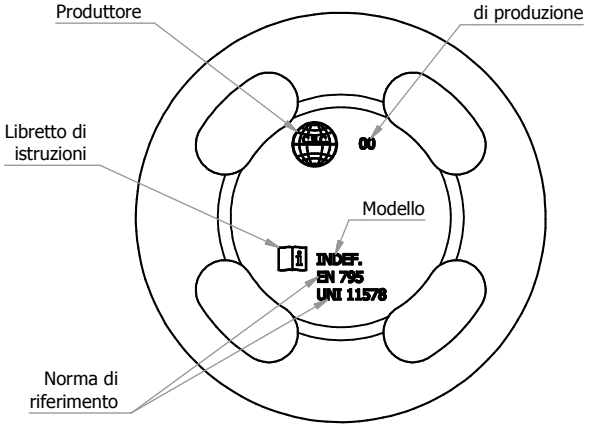

Rappresentazione base piana (cod. 902A.2)
con posizione fori ed asole (scala 1:5)

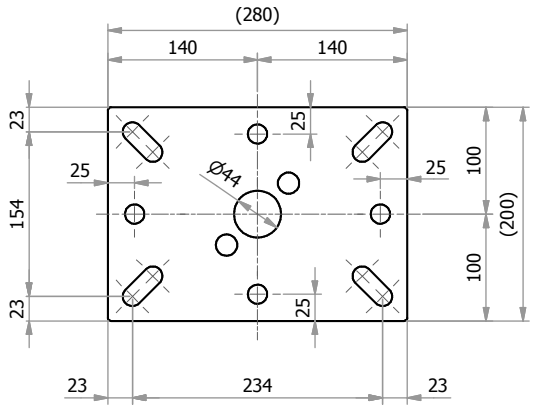

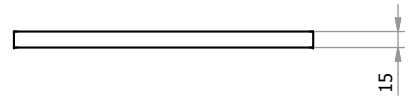

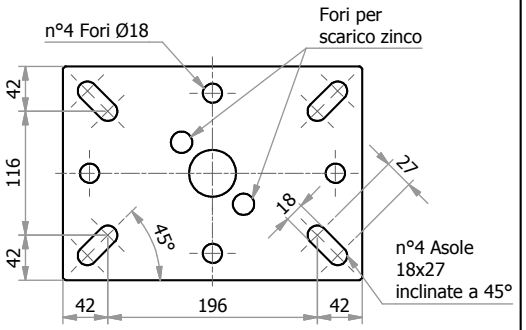

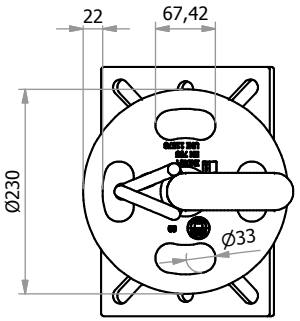

Sez. A-A

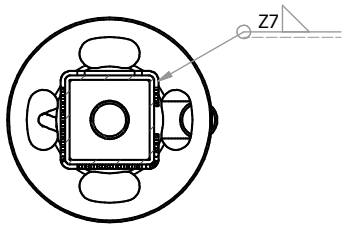

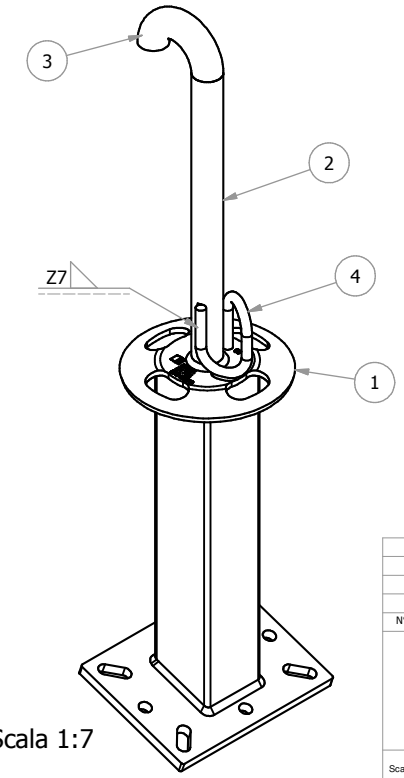

Scala 1:7

PER TUTTE LE SALDATURE
UTILIZZARE WPS N°03

N°	CODICE	DESCRIZIONE	MATERIALE	Q.TÀ
4	904C	Gancio per torretta	S 235 JR (Fe 360 B)	1
3	02CUR180-42	Tubo Ø42 Sp=2.5 piegato a 180°	S 235 JR (Fe 360 B)	1
2	02TUT42-2.5-950	Tubo Ø42 Sp=2.5 L=950	S 235 JR (Fe 360 B)	1
1	404-50A-1	Torretta saldata parzialmente	S 235 JR (Fe 360 B)	1

N°	Data	Modifica	Richiesto da	Eseg. da

C.S.C. s.r.l.
ATTREZZATURE PER LA SICUREZZA
Via Europa, 1 - 42015 Correggio (Reggio Emilia) Italia
Tel. +39 0522 732009 - Fax. +39 0522 732059
www.cscedilizia.com

Cliente:
N° Commessa
N° Sezione
Sostituisce il:
Sostituito dal:

Dimensioni lineari non tollerate seguire tolleranze generali UNI-ISO 2768 - v
Dimensioni lineari di smussi e raccordi non tollerate seguire tolleranze generali UNI-ISO 2768 - v
Dimensioni angolari non tollerate seguire tolleranze generali UNI-ISO 2768 - v

Scala: 1:6
Disegnato da: H.D.
Data: 27/02/12
Verificato da: E.B.
Note:
Materiale: S 235 JR (Fe 360 B)
Trattamento: Zincatura a caldo
Peso kg.: 18,40 kg
n° Pezzi:
Descrizione: Torretta h=500 base inclinata 200x280 con portantenna
Codice: 404-50A

Proprieta' riservata - Riproduzione Vietata - La ditta tutela i propri diritti a termine di Legge