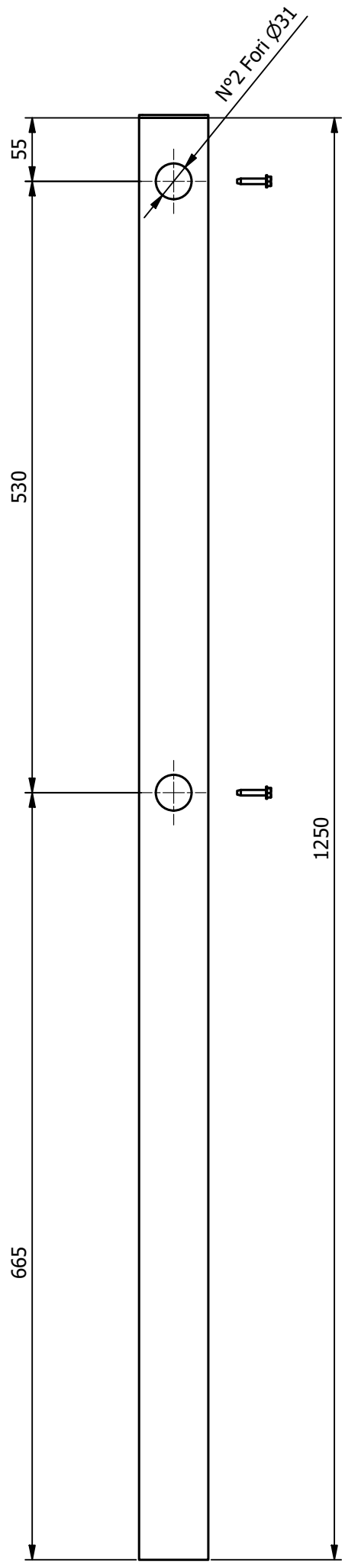

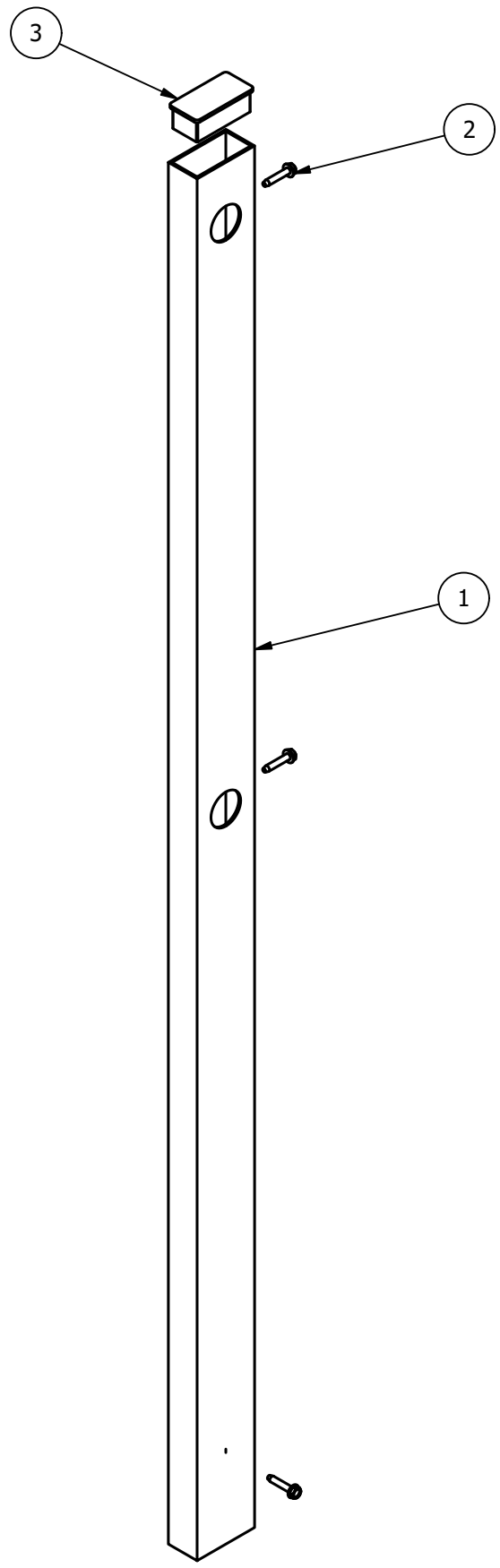

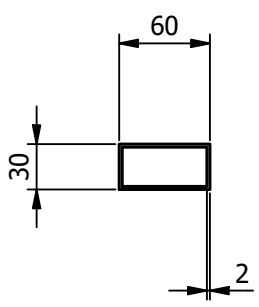

N°	CODICE	DESCRIZIONE	MATERIALE	Q.TÀ
3	02-TP6030ARANCIO	Tappo 60x30	Plastica PET	1
2	VTEAP4.8-25C	Vite autoperf. TE DIN 7504-K INOX A2 4,8 x 25	Commerciale	3
1	125-2F	Montante verticale 60x30x2 L=1250	Alluminio 6061	1

N°	Data	Modifica	Richiesto da	Eseg. da

C.S.C. s.r.l.
ATTREZZATURE PER LA SICUREZZA
Via Europa, 1 - 42015 Correggio (Reggio Emilia) Italia
Tel. +39 0522 732009 - Fax. +39 0522 732059
www.cscedilizia.com

Cliente:
N° Commessa:
N° Sezione:
Sostituisce il:
Sostituito dal:

Dimensioni lineari non tollerate seguire tolleranze generali UNI-ISO 2768 - m
Dimensioni lineari di smussi e raccordi non tollerate seguire tolleranze generali UNI-ISO 2768 - m
Dimensioni angolari non tollerate seguire tolleranze generali UNI-ISO 2768 - v

Scala: 1:5
Note:
Disegnato da: F.T.
Materiale: Alluminio EN AW 6060
Trattamento:
Peso kg. 1,21 kg
n° Pezzi:
Data: 17/02/21
Descrizione: Montante verticale (30Kg)
Codice: 125-2
Verificato da: E.B.

Proprieta' riservata - Riproduzione Vietata - La ditta tutela i propri diritti a termine di Legge