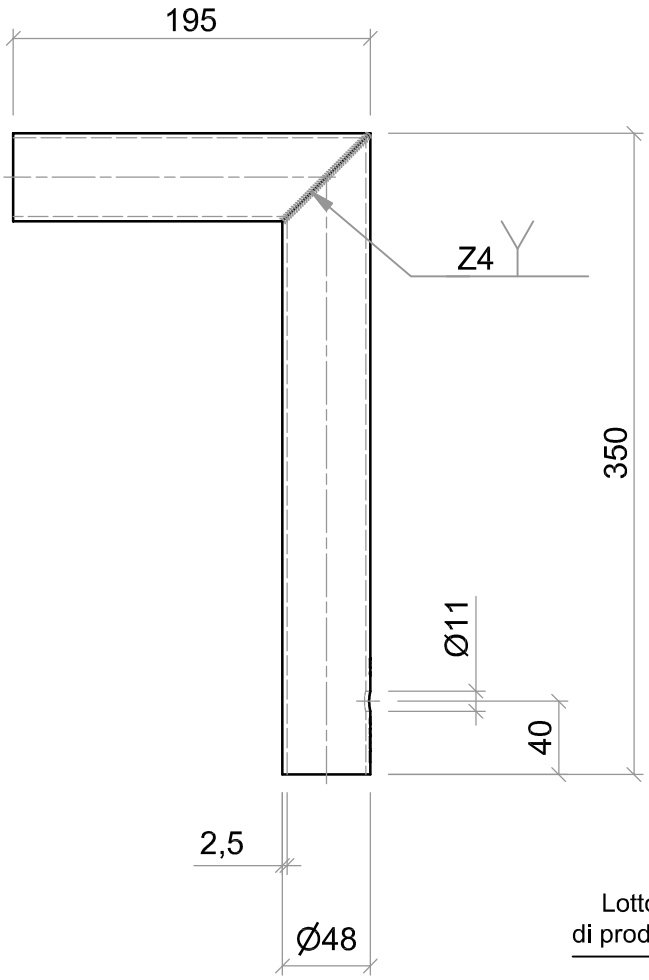

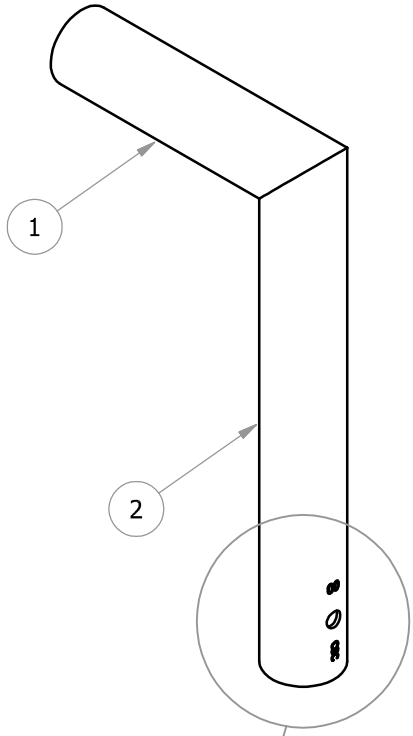

Dettaglio A
Scala 2:1

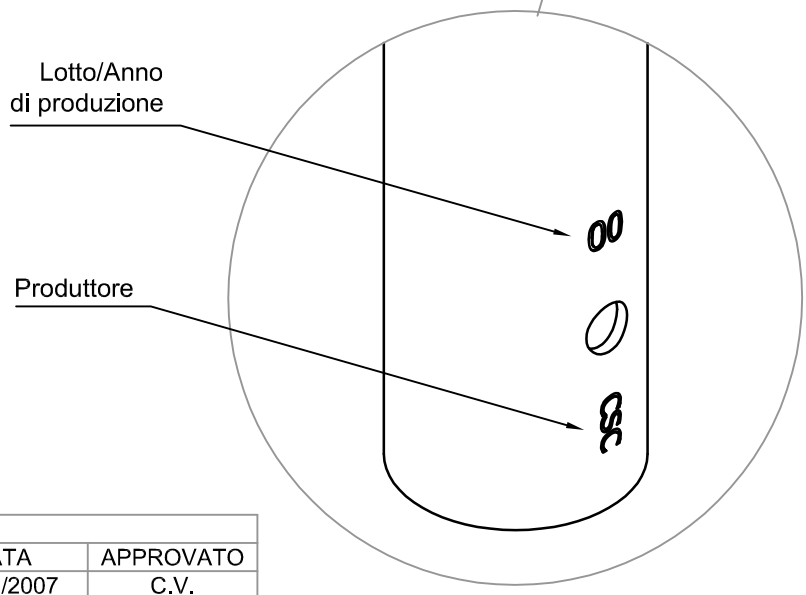

SALVO DIVERSE INDICAZIONI, LE SALDATURE DEVONO ESSERE CONTINUE, A COMPLETA PENETRAZIONE E DI SPESSORE MINIMO UGUALE AGLI SPESSORI DEGLI ELEMENTI DA SALDARE.

CRONOLOGIA REVISIONI			
REV	DESCRIZIONE	DATA	APPROVATO
A	Cambiata posizione foro	17/01/2007	C.V.

N°	Codice	Descrizione	Materiale
2	7L30M	Tubo Ø48x2.5 L=300 marcato	S 235 JR (Fe 360 B)
1	7-5CORTO	Tubo Ø48x2.5 L=195	S 235 JR (Fe 360 B)

C.S.C. s.r.l.
ATTREZZATURE PER L'EDILIZIA
Via Europa 1 - 42015 Correggio (Reggio Emilia) Italy
Tel. +39 0522 732009 - Fax. +39 0522 732059
www.cscedilizia.com

Cliente:	N° Commessa	N° Sezione
	Sostituisce il:	Sostituito dal:

Dimensioni lineari non tollerate seguire tolleranze generali UNI-ISO 2768 - v
Dimensioni lineari di smussi e raccordi non tollerate seguire tolleranze generali UNI-ISO 2768 - v
Dimensioni angolari non tollerate seguire tolleranze generali UNI-ISO 2768 - v

Scala: 1:1	Note:			
Disegnato da: C.V.	Materiale: S 235 JR (Fe 360 B)	Trattamento: Zincatura a freddo	Peso kg. 1.40 Kg	N° Pezzi:
Data: 05/04/07	Descrizione: Ancoraggio per ponteggio mm 48 lungo 30 cm		Codice: 121C	
Verificato da: E.B.				

Proprieta' riservata - Riproduzione Vietata - La ditta tutela i propri diritti a termine di Legge

A4