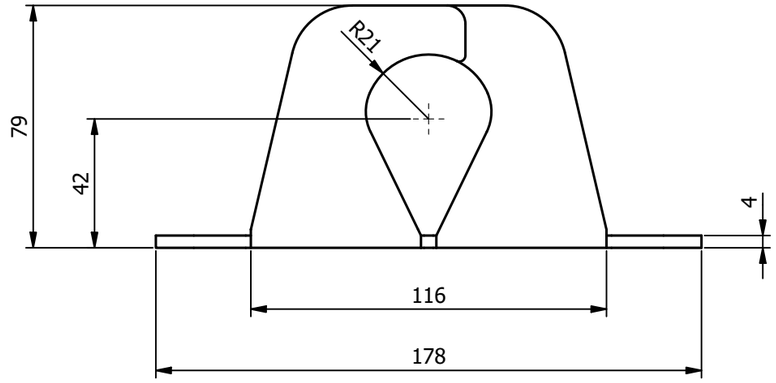

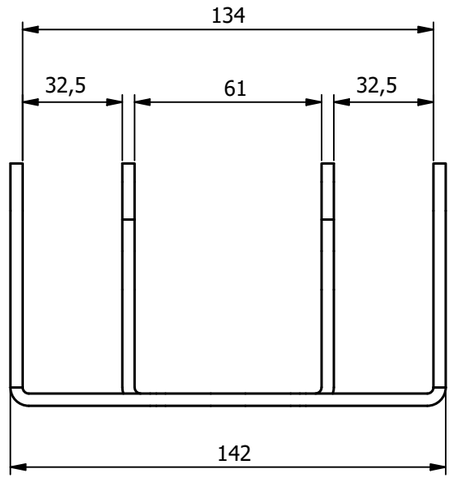

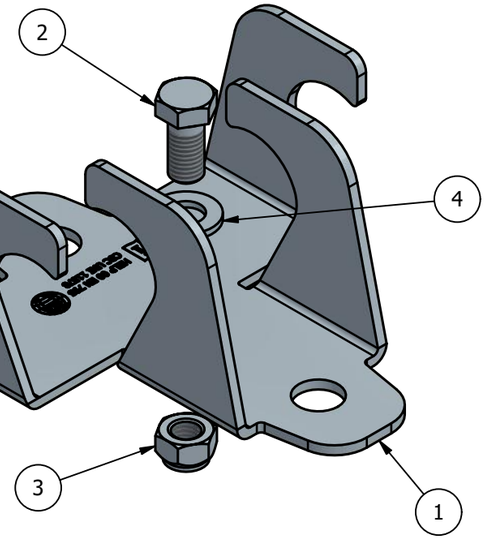

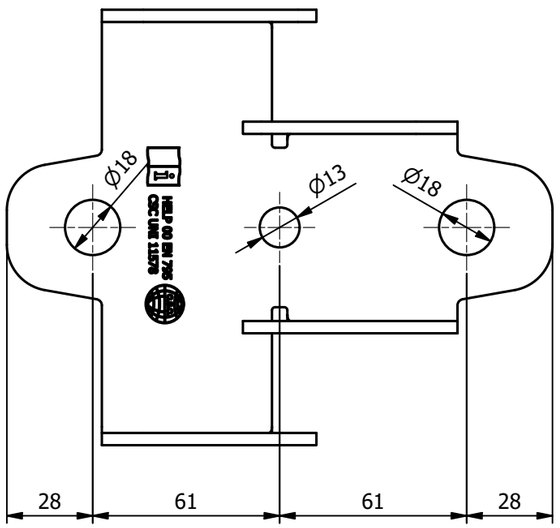

Dettaglio marcatura
Scala 1:1

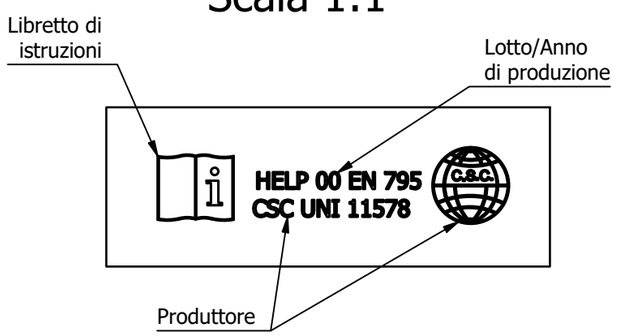

N°	CODICE	DESCRIZIONE	MATERIALE	Q.TÀ
4	RO1224C	Rondella 13x24x2.5 UNI 6592 A2/70	Inox	1
3	DADM12C	Dado autobloccante basso M12 DIN 985 A2/70	Inox	1
2	BU1225C	Vite a testa esagonale M12x25 UNI 5739	Inox	1
1	800-02CP	Ragno intermedio per Help	AISI 304	1

N°	Data	Modifica	Richiesto da	Eseg. da
1	23/12/20	Aggiunto marcatura	F.B.	F.T.

C.S.C. s.r.l.
ATTREZZATURE PER LA SICUREZZA
Via Europa, 1 - 42015 Correggio (Reggio Emilia) Italia
Tel. +39 0522 732009 - Fax. +39 0522 732059
www.cscedilizia.com

Cliente:
N° Commessa:
N° Sezione:
Sostituisce il:
Sostituito dal:

Dimensioni lineari non tollerate seguire tolleranze generali UNI-ISO 2768 - v
Dimensioni lineari di smussi e raccordi non tollerate seguire tolleranze generali UNI-ISO 2768 - v
Dimensioni angolari non tollerate seguire tolleranze generali UNI-ISO 2768 - v

Scala: 1:2
Note:
Disegnato da: H.D.
Data: 10/02/17
Verificato da: E.B.
Materiale: Composto
Trattamento:
Peso kg.: 0,87 kg
n° Pezzi:
Descrizione: Top Help intermedio inox
Codice: 800-02C

Proprieta' riservata - Riproduzione Vietata - La ditta tutela i propri diritti a termine di Legge