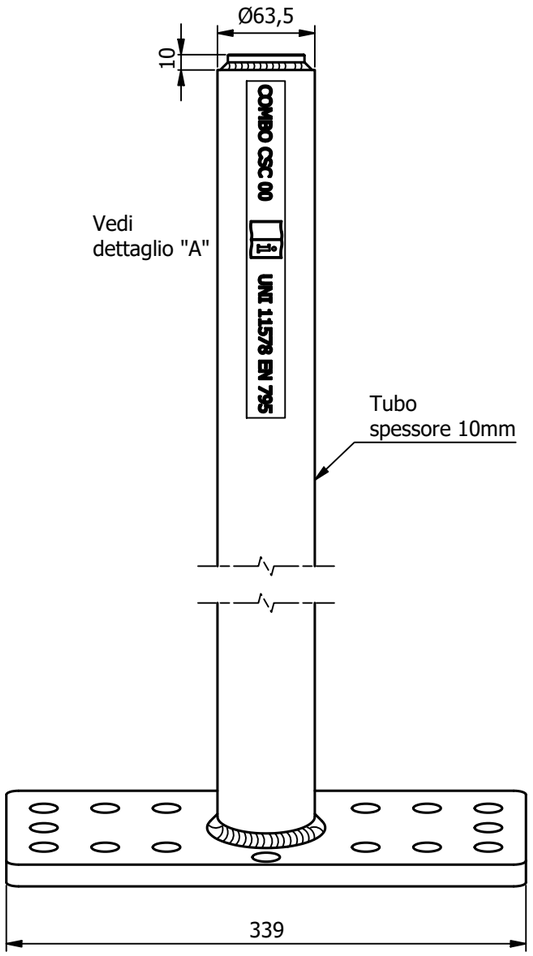

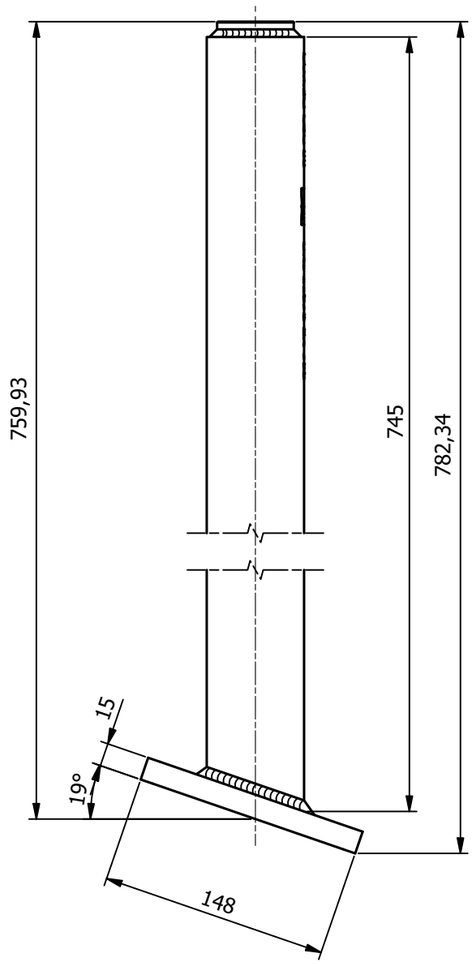

Rappresentazione della marcatura

Interassi fori base codice DIS160-3-4
n°16 Fori non quotati Ø18

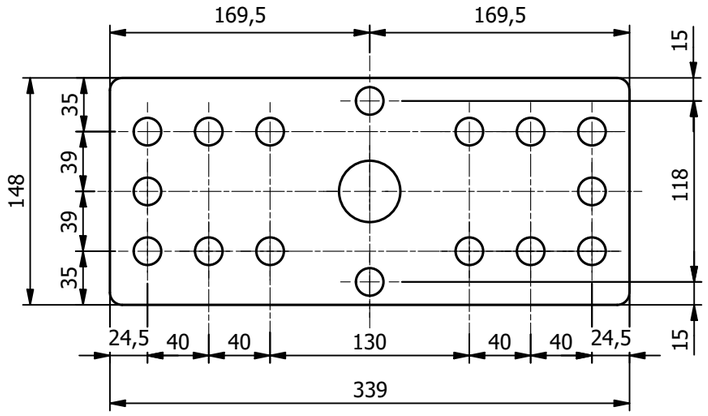

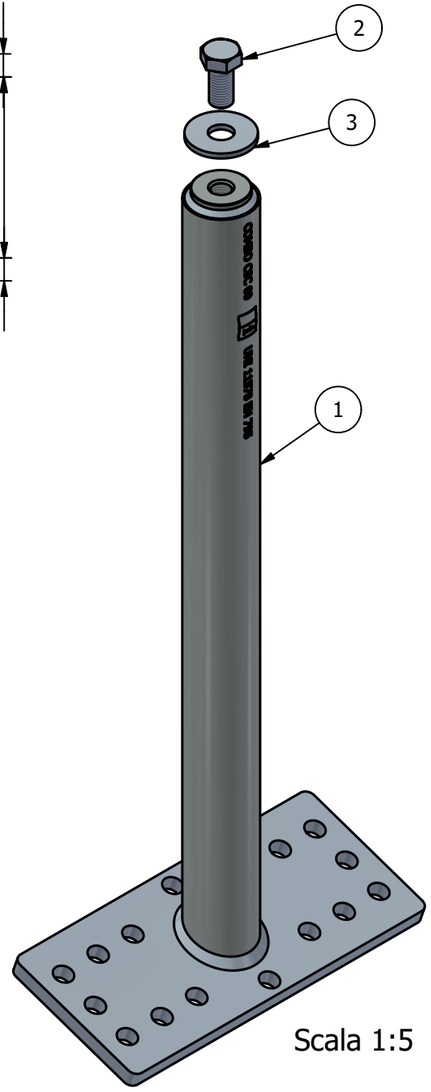

Scala 1:5

Dettaglio A
Scala 1 : 2

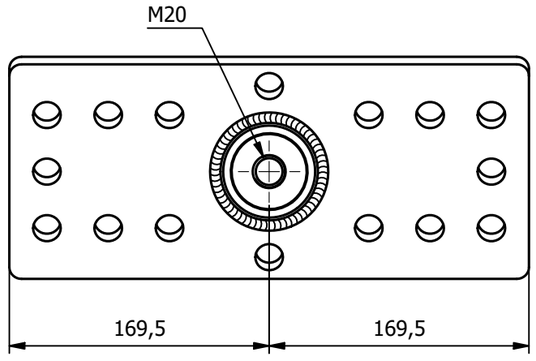

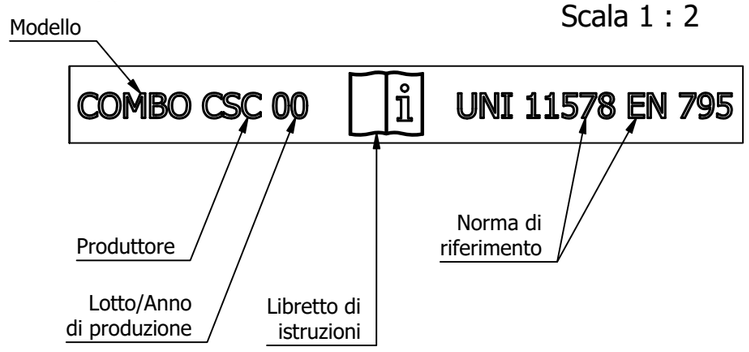

N°	CODICE	DESCRIZIONE	MATERIALE	Q.TÀ
3	RO2160	Rondella 21.4x60x4 UNI 6593 Cl. HV 200	Commerciale	1
2	BU2040TE	Vite a testa esagonale M20x40 UNI 5739 Cl. 8.8	Commerciale	1
1	504-75Z	Palo Combo H 75 base inclinata	S 355 JR (Fe 510 B)	1

N°	Data	Modifica	Richiesto da	Eseg. da

C.S.C. s.r.l.
ATTREZZATURE PER LA SICUREZZA
Via Europa, 1 - 42015 Correggio (Reggio Emilia) Italia
Tel. +39 0522 732009 - Fax. +39 0522 732059
www.cscedilizia.com

Cliente:
N° Commessa
N° Sezione
Sostituisce il:
Sostituito dal:

Dimensioni lineari non tollerate seguire tolleranze generali UNI-ISO 2768 - v
Dimensioni lineari di smussi e raccordi non tollerate seguire tolleranze generali UNI-ISO 2768 - v
Dimensioni angolari non tollerate seguire tolleranze generali UNI-ISO 2768 - v

Scala: 1:4
Note:
Disegnato da: H.D.
Materiale: Composto
Trattamento: Zincatura a caldo
Peso kg. 15,58 kg
n° Pezzi:
Data: 16/01/17
Verificato da: E.B.
Descrizione: Palo H 75 cm base inclinata
Codice: 504-75

Proprieta' riservata - Riproduzione Vietata - La ditta tutela i propri diritti a termine di Legge