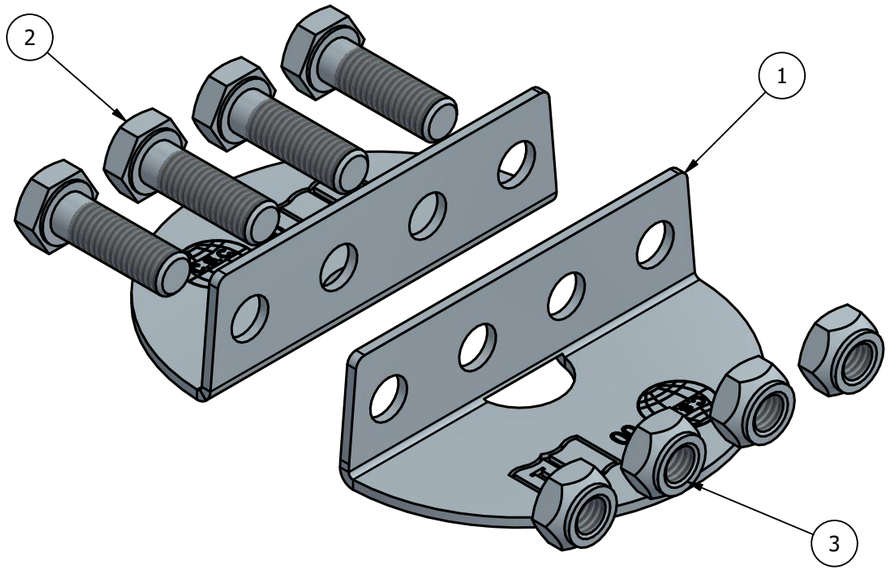

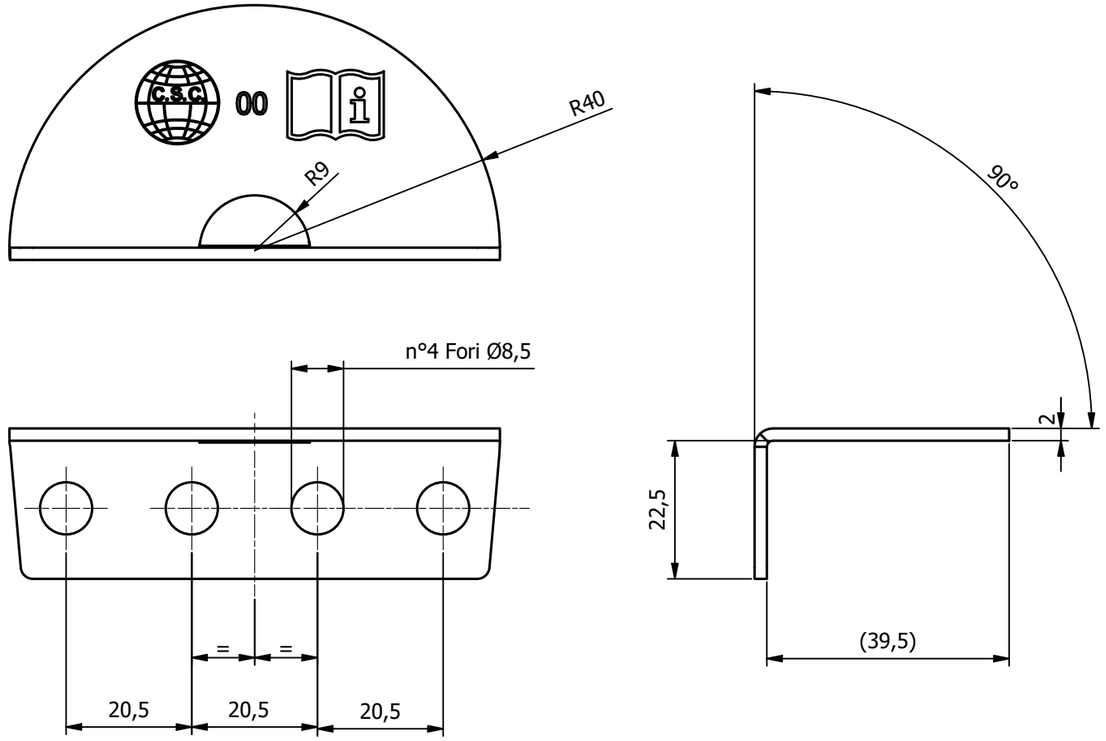

N°	CODICE	DESCRIZIONE	MATERIALE	Q.TÀ
3	DADM8INOXBAUTB	Dado esagonale basso autobloccante M8 UNI 7474	Inox	4
2	BU825INOX	Vite a testa esagonale M8x25 UNI 5739	Inox	4
1	452C-01	Piastra inox per delimitatore di zona	AISI 304	2

N°	Data	Modifica	Richiesto da	Eseg. da
2	04/06/20	Modificato disegno	F.B.	F.T.
1	27/02/20	Aggiunto marcatura	F.B.	F.T.

C.S.C. s.r.l.
ATTREZZATURE PER LA SICUREZZA
Via Europa, 1 - 42015 Correggio (Reggio Emilia) Italia
Tel. +39 0522 732009 - Fax. +39 0522 732059
www.cscedilizia.com

Cliente:
N° Commessa
N° Sezione
Sostituisce il:
Sostituito dal:

Dimensioni lineari non tollerate seguire tolleranze generali UNI-ISO 2768 - v
Dimensioni lineari di smussi e raccordi non tollerate seguire tolleranze generali UNI-ISO 2768 - v
Dimensioni angolari non tollerate seguire tolleranze generali UNI-ISO 2768 - v

Scala: 1:1
Note:
Disegnato da: H.D.
Materiale: AISI 304
Trattamento:
Peso kg. 0.21 kg
n° Pezzi:
Data: 21/06/12
Verificato da: E.B.
Descrizione: Delimitatore di zona inox
Codice: 452C

Proprieta' riservata - Riproduzione Vietata - La ditta tutela i propri diritti a termine di Legge