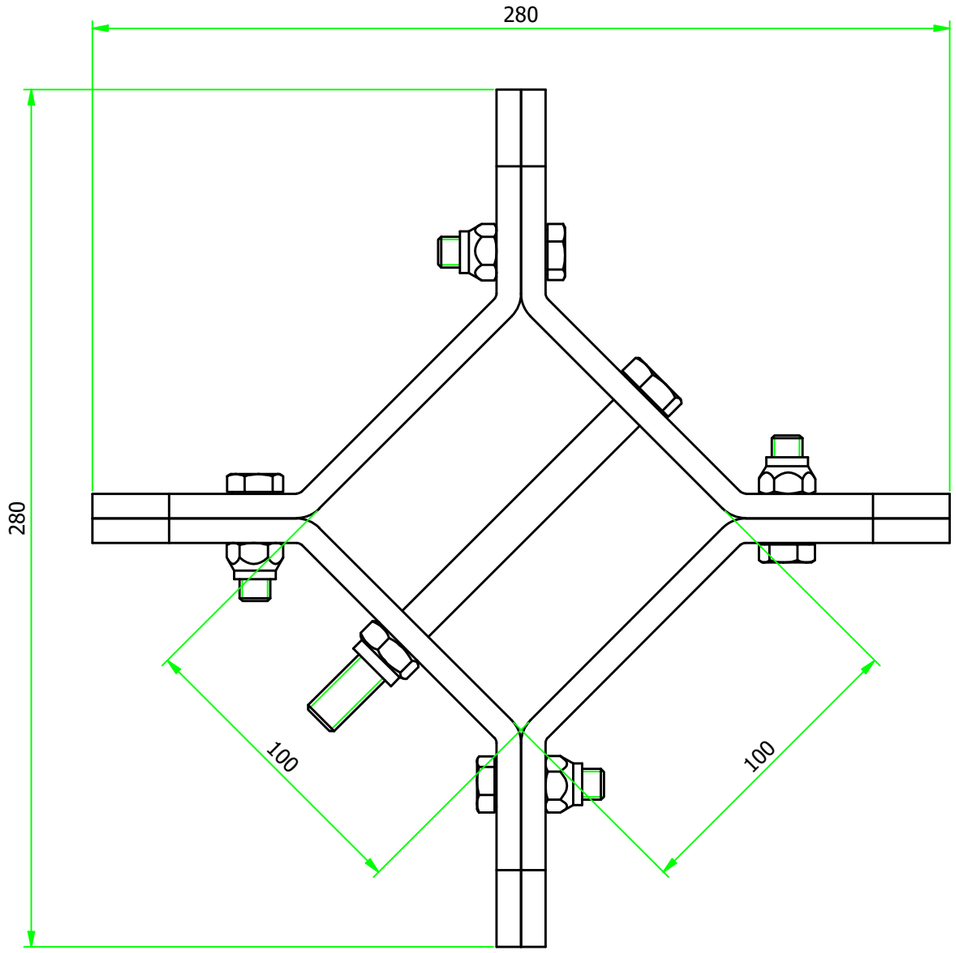

Rappresentazione
marcatura
Scala 1:1

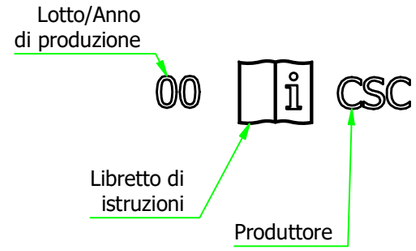

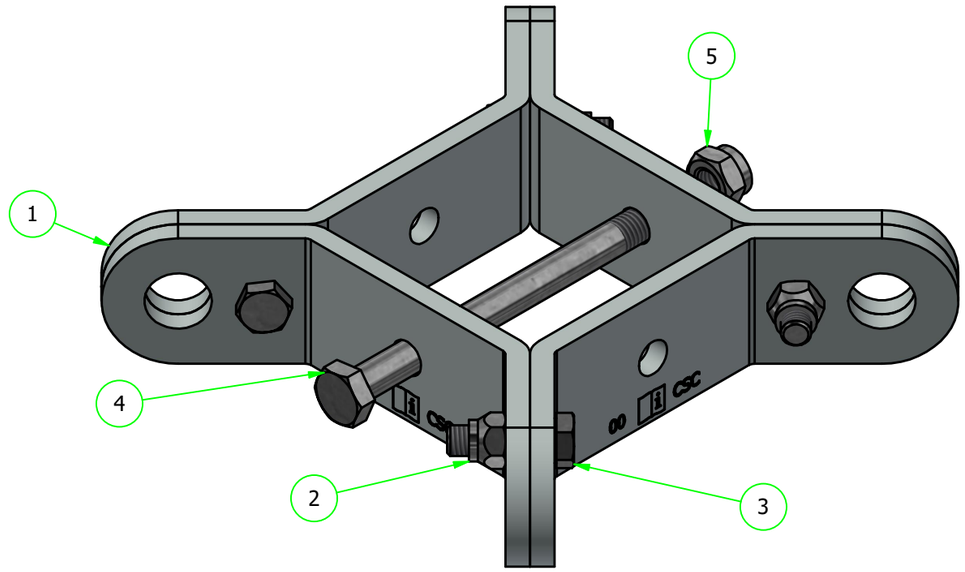

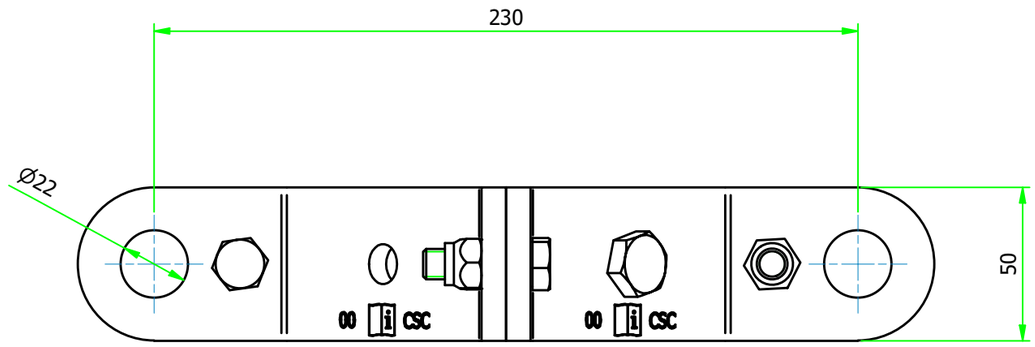

N°	CODICE	DESCRIZIONE	MATERIALE	Q.TÀ
5	DADM12AZ-36P	Dado autobloc. M12Z UNI 7474 cl.8	Commerciale	1
4	BU12150	Vite te M12x150 UNI 5737 ZB cl.8.8	Commerciale	1
3	BU1035	Vite TE 10x35 UNI 5739 ZB cl.8.8 t.f.	Commerciale	4
2	DADM10AZ-36O	Dado autobloc. M10 UNI 7474 cl.8	Co,mmerciale	4
1	425E-01Z	Collare diagonale per nido d'ape	S 235 JR (Fe 360 B)	4

N°	Data	Modifica	Richiesto da	Eseg. da

C.S.C. s.r.l.
ATTREZZATURE PER LA SICUREZZA
Via Europa, 1 - 42015 Correggio (Reggio Emilia) Italia
Tel. +39 0522 732009 - Fax. +39 0522 732059
www.cscedilizia.com

Cliente:
N° Commessa
N° Sezione
Sostituisce il:
Sostituito dal:

Dimensioni lineari non tollerate seguire tolleranze generali UNI-ISO 2768 - m
Dimensioni lineari di smussi e raccordi non tollerate seguire tolleranze generali UNI-ISO 2768 - m
Dimensioni angolari non tollerate seguire tolleranze generali UNI-ISO 2768 - v

Scala: 1:2
Note:
Disegnato da: F.T.
Materiale: Vedi tabella comp.
Trattamento: Zincatura a freddo
Peso kg. 2.85 kg
n° Pezzi: 1
Data: 26/01/23
Descrizione: Collare diagonale per torretta nido d'ape
Codice: 425E
Verificato da: E.B.

Proprieta' riservata - Riproduzione Vietata - La ditta tutela i propri diritti a termine di Legge