Scala 1:12

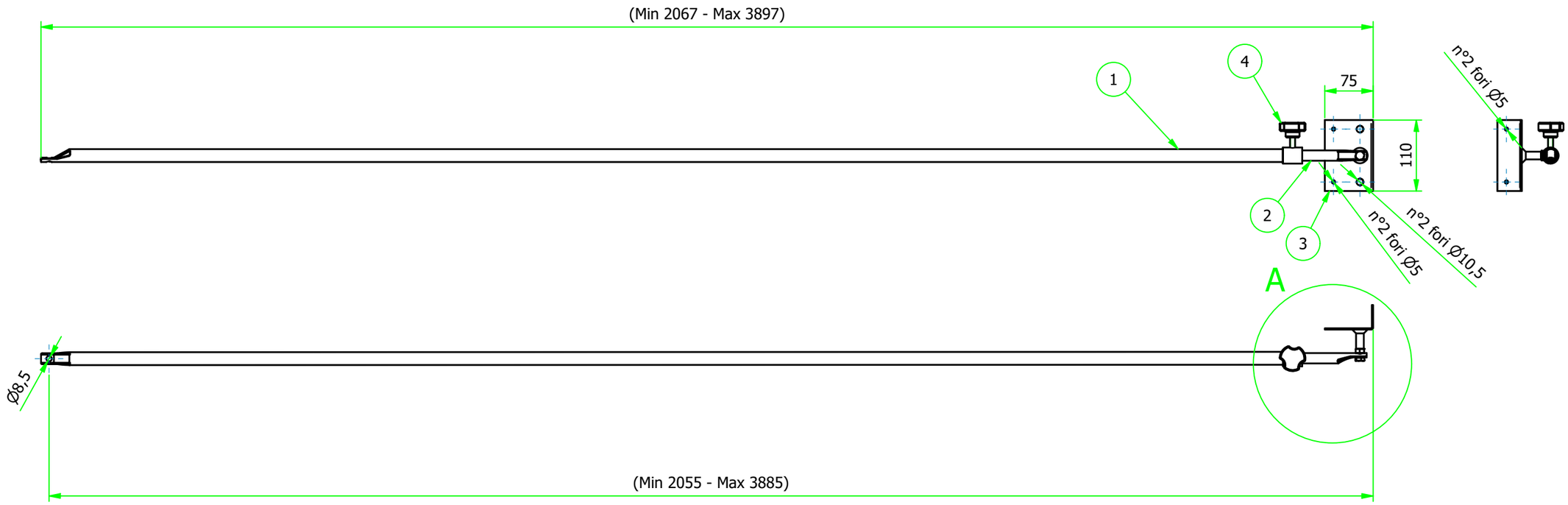

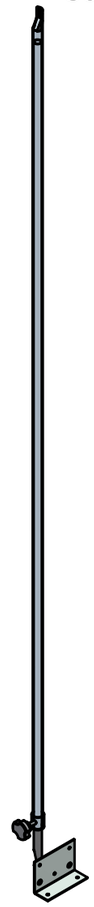

Dettaglio A
Scala 1:1,5

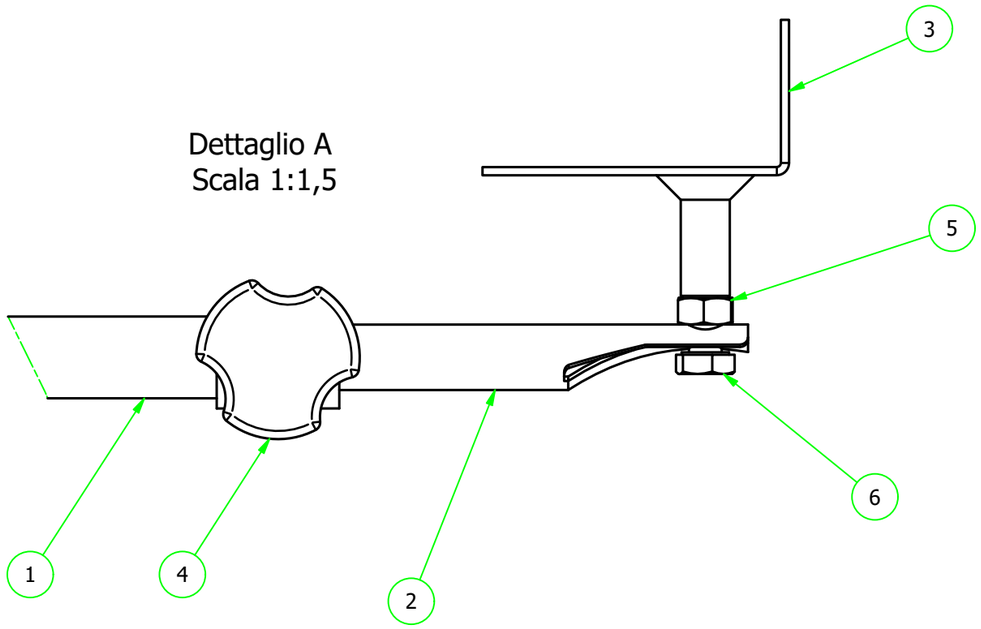

N°	CODICE	DESCRIZIONE	MATERIALE	Q.TÀ
6	BU820	Vite TE M8x20 UNI 5739 cl. 8.8 zb	Commerciale	1
5	02DADM8-ZB	Dado es. M8 UNI 5588 cl. 8 zb	Commerciale	1
4	PM815	Pomolo M8x20	Commerciale	1
3	17C3	Base per fissaggio squadra ad angolo	S 235 JR (Fe 360 B)	1
2	17C2	Interno per braccio squadra angolo zincato	S 235 JR (Fe 360 B)	1
1	17C1	Tubo esterno per braccio squadra ad angolo	S 235 JR (Fe 360 B)	1

N°	Data	Modifica	Richiesto da	Eseg. da
1	11/07/24	Variato per realizzazione con laser-tubo	F.B.	T.F.

C.S.C. s.r.l.
ATTREZZATURE PER LA SICUREZZA
Via Europa, 1 - 42015 Correggio (Reggio Emilia) Italia
Tel. +39 0522 732009 - Fax. +39 0522 732059
www.cscedilizia.com

Cliente:
N° Commessa
N° Sezione
Sostituisce il:
Sostituito dal:

Dimensioni lineari non tollerate seguire tolleranze generali UNI-ISO 2768 - v
Dimensioni lineari di smussi e raccordi non tollerate seguire tolleranze generali UNI-ISO 2768 - v
Dimensioni angolari non tollerate seguire tolleranze generali UNI-ISO 2768 - v

Scala: 1:7
Disegnato da: T.F.
Data: 10/07/24
Verificato da: E.B.

Note:

Materiale: S 235 JR (Fe 360 B)
Trattamento: Zincatutra a freddo
Peso kg. 2.67 kg
n° Pezzi:

Descrizione: Braccio per squadra ad angolo
Codice: 17C

Proprieta' riservata - Riproduzione Vietata - La ditta tutela i propri diritti a termine di Legge