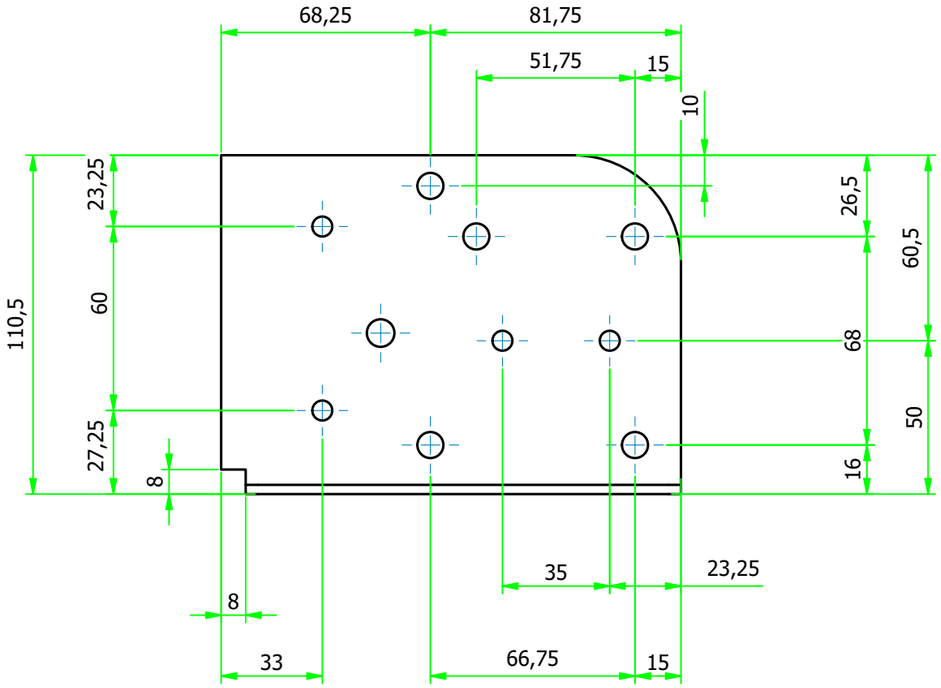

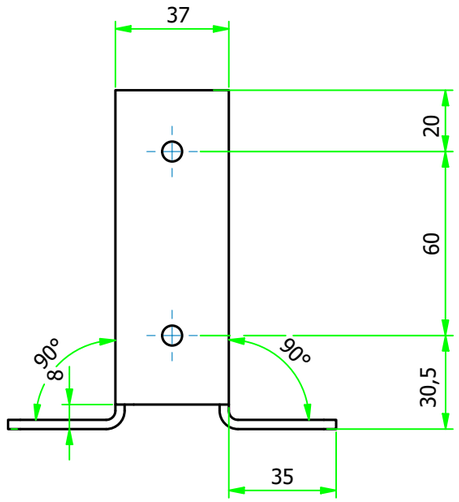

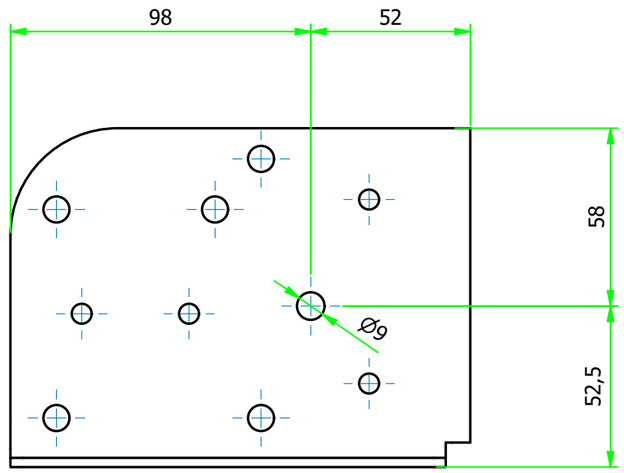

n°5 Fori Ø8.5
n°2+4 Fori Ø6.5
n°1 Foro Ø9
Lamiera spessore 3 mm

ATTENZIONE: Tutti i fori Ø8.5 devono combaciare con quelli dell'altro lato!!!

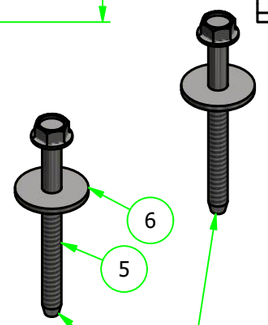

Viti per fissaggio zavorra 100-14

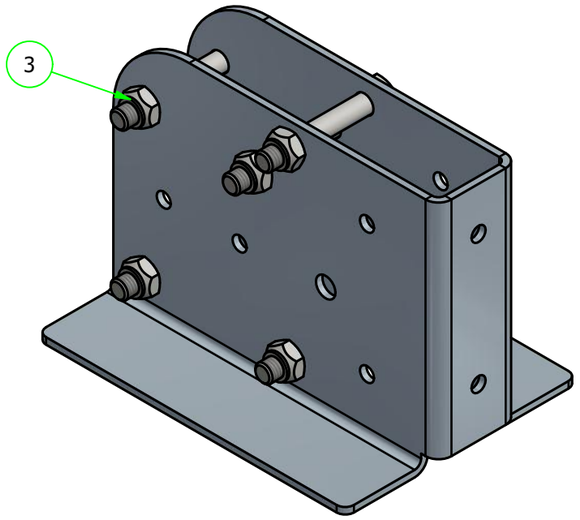

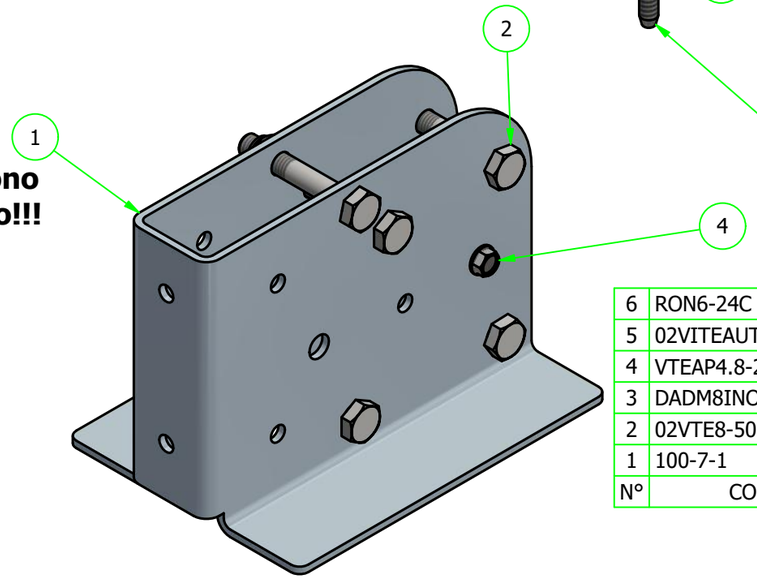

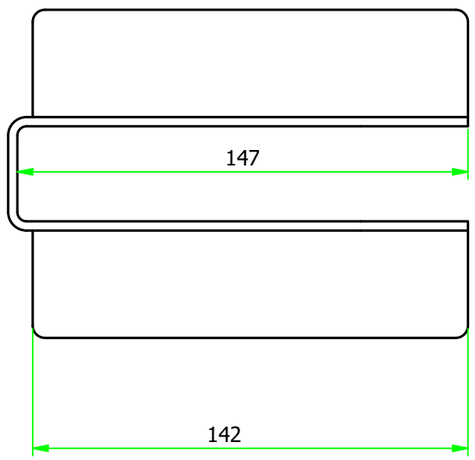

N°	CODICE	DESCRIZIONE	MATERIALE	Q.TÀ
6	RON6-24C	Rondella piana f.l. DIN 9021 INOX A2 D6 x24 x 1,6	INOX	2
5	02VITEAUTOP6.3-70GE	Vite autop. TE F/rondella DIN 7504-K 6,3x70 GEOMET	Commerciale	2
4	VTEAP4.8-25C	Vite autop. TE F/rondella DIN 7504-K INOX A2 4,8 x 25	Commerciale	1
3	DADM8INOXBAUTB	Dado autobloccante M8 UNI 7474 DIN 985 INOX	INOX	5
2	02VTE8-50C	Vite TE P.F. DIN 931 INOX A2 M 8 x 50	INOX	5
1	100-7-1	Base autoportante	S 235 JR (Fe 360 B)	1

N°	Data	Modifica	Richiesto da	Eseg. da

C.S.C. s.r.l.
ATTREZZATURE PER LA SICUREZZA
Via Europa, 1 - 42015 Correggio (Reggio Emilia) Italia
Tel. +39 0522 732009 - Fax. +39 0522 732059
www.cscedilizia.com

Cliente:
N° Commessa
N° Sezione
Sostituisce il:
Sostituito dal:

Dimensioni lineari non tollerate seguire tolleranze generali UNI-ISO 2768 - m
Dimensioni lineari di smussi e raccordi non tollerate seguire tolleranze generali UNI-ISO 2768 - m
Dimensioni angolari non tollerate seguire tolleranze generali UNI-ISO 2768 - v

Scala: 1:2
Disegnato da: F.T.
Data: 15/09/20
Verificato da: E.B.

Note:
Materiale: S 235 JR (Fe 360 B)
Trattamento: Zincatura
Peso kg. 1,03 kg
n° Pezzi:
Descrizione: Base autoportante
Codice: 100-7

Proprieta' riservata - Riproduzione Vietata - La ditta tutela i propri diritti a termine di Legge