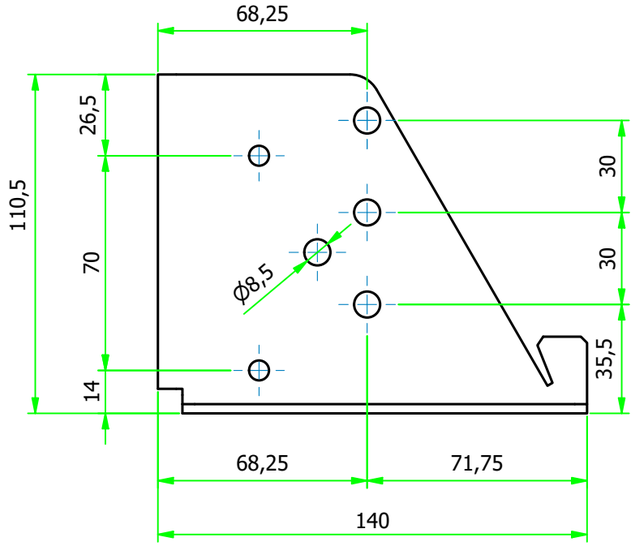

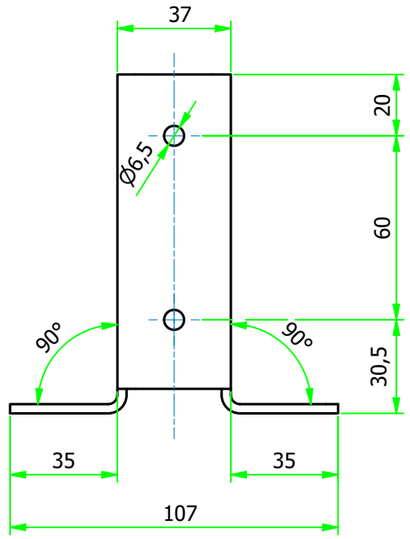

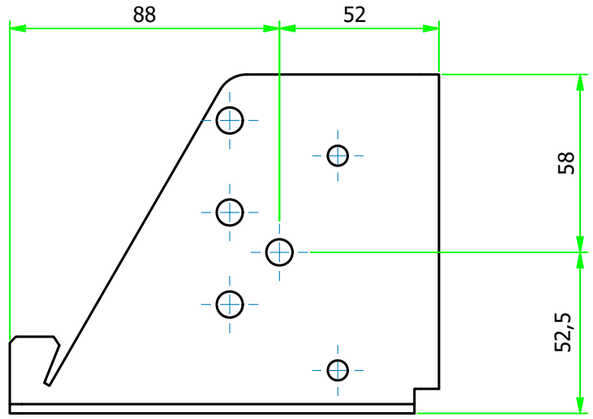

n°6 Asole 13.5x4.5
n°3 Fori Ø8.5
n°4 Fori Ø6.5
n°1 Foro Ø8.5 per riferimento
Lamiera spessore 3 mm

ATTENZIONE: Tutti i fori Ø8.5 devono combaciare con quelli dell'altro lato!!!

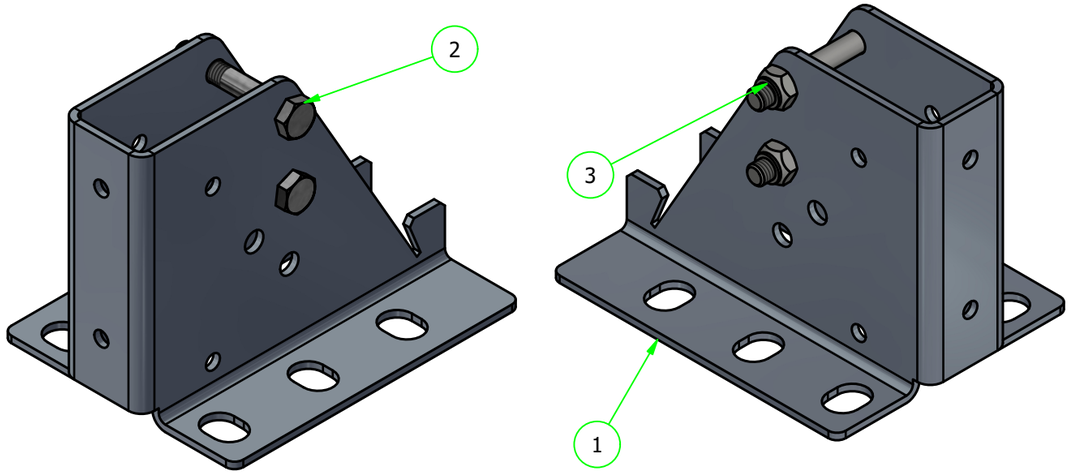

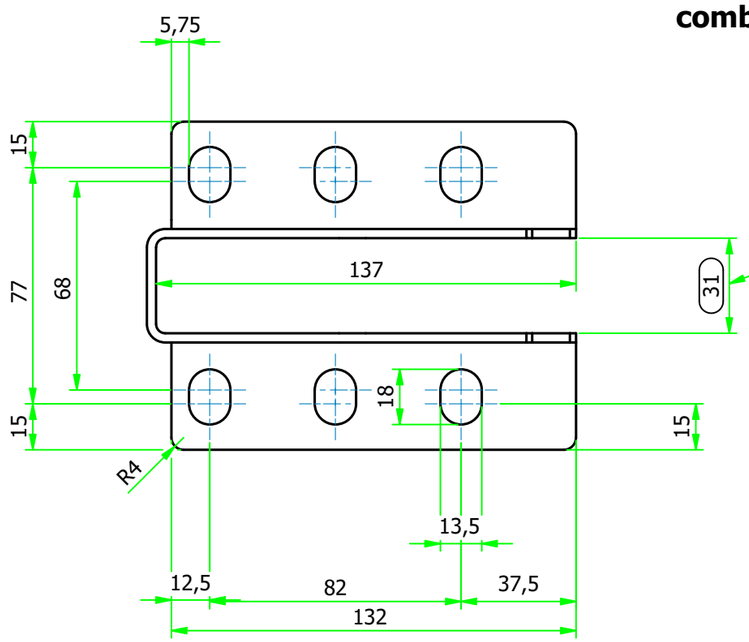

ATTENZIONE: ci deve passare un tubo di 30x60!!!

N°	CODICE	DESCRIZIONE	MATERIALE	Q.TÀ
3	DADM8INOXBAUTB	Dado autobloccante M8 UNI 7474 DIN985 MA8 INOX	Commerciale	2
2	02VTE8-50C	Vite TE P.F. DIN 931 INOX A2 M 8 x 50	Commerciale	2
1	100-3-1	Base bordi orizzontali	S 235 JR (Fe 360 B)	1

N°	Data	Modifica	Richiesto da	Eseg. da
1	08/07/26	Allargato asole da 12.5 a 13.5	E.B.	T.F.

C.S.C. s.r.l.
ATTREZZATURE PER LA SICUREZZA
Via Europa, 1 - 42015 Correggio (Reggio Emilia) Italia
Tel. +39 0522 732009 - Fax. +39 0522 732059
www.cscedilizia.com

Cliente:
N° Commessa:
N° Sezione:
Sostituisce il:
Sostituito dal:

Dimensioni lineari non tollerate seguire tolleranze generali UNI-ISO 2768 - m
Dimensioni lineari di smussi e raccordi non tollerate seguire tolleranze generali UNI-ISO 2768 - m
Dimensioni angolari non tollerate seguire tolleranze generali UNI-ISO 2768 - v

Scala: 1:2
Disegnato da: T.F.
Data: 15/09/20
Verificato da: E.B.

Note:
Materiale: S 235 JR (Fe 360 B)
Trattamento: Zincatura alta resistenza + sigillatura
Peso kg.: 0,84
n° Pezzi:
Descrizione: Base bordi orizzontali
Codice: 100-3

Proprieta' riservata - Riproduzione Vietata - La ditta tutela i propri diritti a termine di Legge