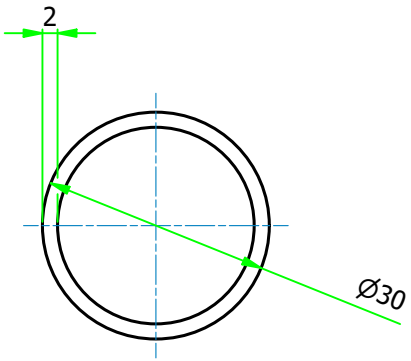

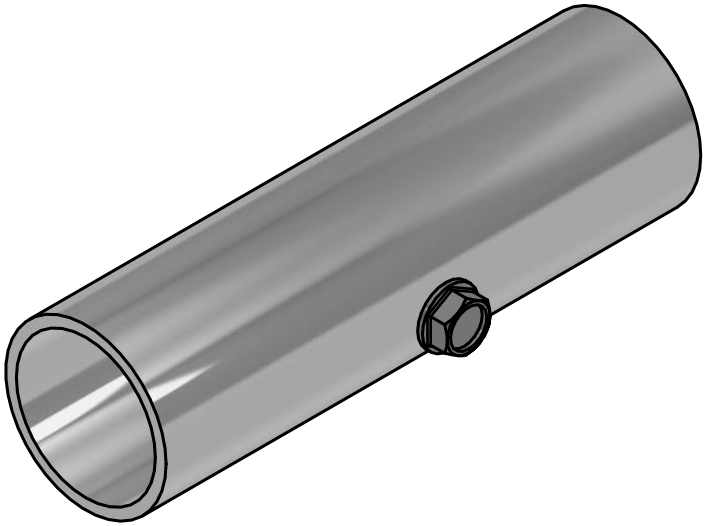

N°	Data	Modifica	Richiesto da	Eseg. da

C.S.C. s.r.l.
ATTREZZATURE PER LA SICUREZZA
Via Europa, 1 - 42015 Correggio (Reggio Emilia) Italia
Tel. +39 0522 732009 - Fax. +39 0522 732059
www.cscedilizia.com

Cliente:
N° Commessa
N° Sezione
Sostituisce il:
Sostituito dal:

Dimensioni lineari non tollerate seguire tolleranze generali UNI-ISO 2768 - v
Dimensioni lineari di smussi e raccordi non tollerate seguire tolleranze generali UNI-ISO 2768 - v
Dimensioni angolari non tollerate seguire tolleranze generali UNI-ISO 2768 - v

Scala: 1:1
Disegnato da: F.T.
Data: 25/11/20
Verificato da: E.B.

Note:

Materiale: Alluminio EN AW 6060
Trattamento:
Peso kg. 0,05 kg
n° Pezzi:

Descrizione: Tubo per angolo L=100mm
Codice: 100-12

Proprieta' riservata - Riproduzione Vietata - La ditta tutela i propri diritti a termine di Legge